1	2	3	4	5	6	7	8

INNKOBLING NØDLYS	DOWNLIGHT KUPE	UTKOBLING			
	NØDLYS	HOLDEKRETS	NØDLYS INNE HOVEDKONTAKTOR	NØDLYS INNE	LAMPETEST

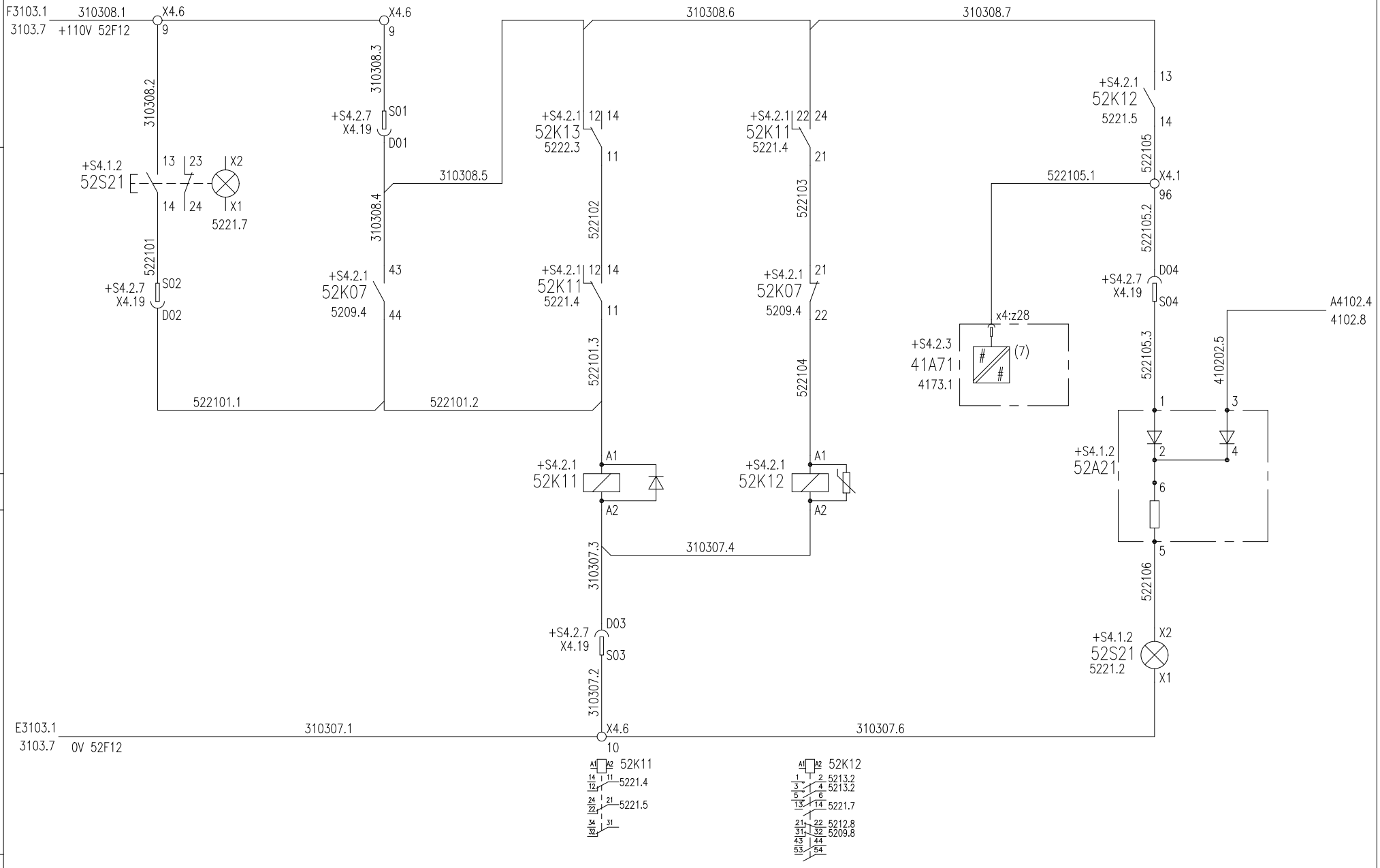

All rights reserved for this drawing, even in case of issuance of a patent registration of another industrial right. Misapplication in particular reproduction or handling over to third persons is prohibited, it is civilly and criminaly actionable.

For denne tegning forbehalder vi oss alle rettigheter, ogsa i tilfelle av patentering og registrering av annen industriell rettighet. Misbruk spesielt kopiering eller overdragelse til tredjemann er ikke tillatt. Overtredelse vil kunne medføre straffeansvar og/eller erstatningsansvar.

REVISJON

4		01.04.23	Utført	98.09.09	DVH	NSB XT BFM 73	ADtranz	ENGINEERING ELEKTRO	KOPLINGSSKJEMA INTERIØR BELYSNING NØDLYS STYRING	3ENS 320352
3		00.01.25	Kontr.	98.10.28	RSK					+S4.1.2
2		99.03.11	Stand							Gruppe nr. 52 / Blad nr. 21
5		07.09.03	Brukskl.	98.10.28	NB	Grunnlag:	Adtranz Norway			Neste bl. 22